EWC Wire EDM Clamp System

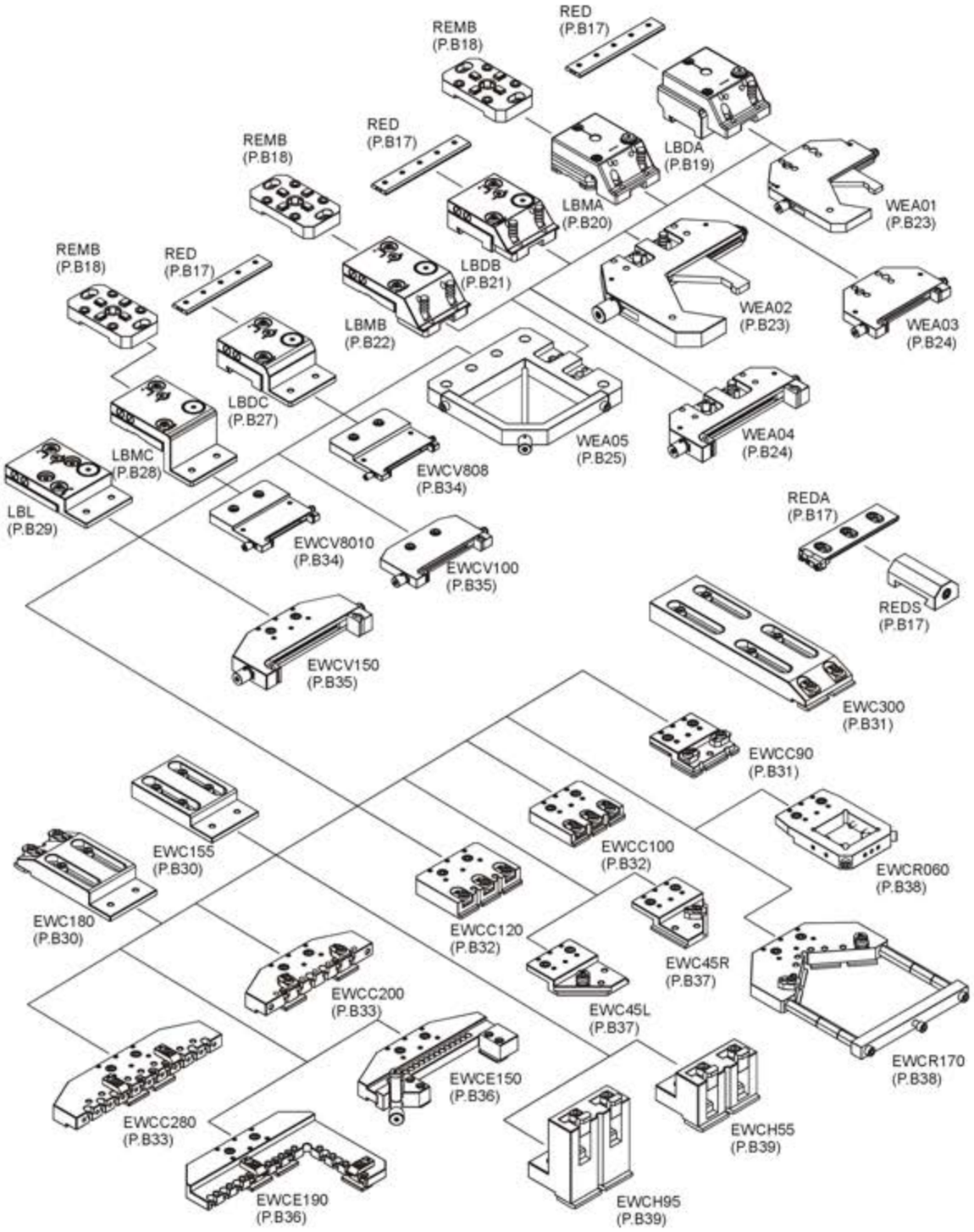

EWC

線切割延伸夾具 Wire EDM Extensions Clamp

53046 EW70A 可調式線切割延伸夾具 Levelling Extension Clamp

特點:

- 採用不銹鋼材質，真空熱處理至HRC50°~55°後經深冷處理,穩定性好,不容易變形。
- 可根據工件的類型組合使用,適合任何品牌線切割機床使用。
- 平行精度0.003/100mm以內。
- 垂直精度0.005/100mm以內。

P.B40(53099-12)

N.W. 1.4kg

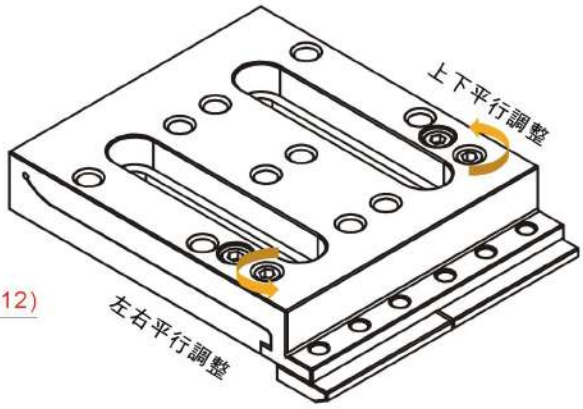

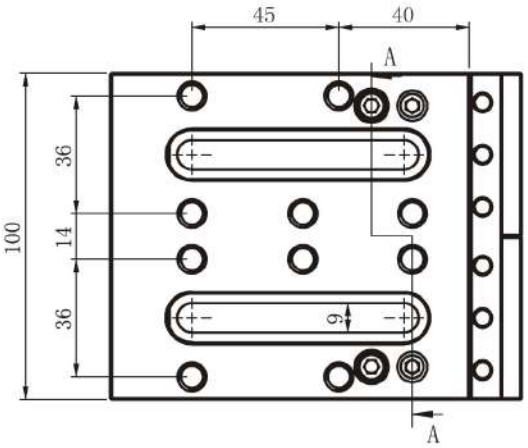

剖面圖A-A

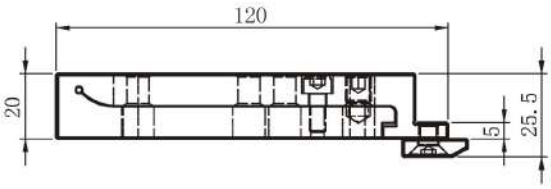

53047 EW90A 可調式線切割延伸夾具 Levelling Extension Clamp

N.W. 1.8kg

特點:

- 採用不銹鋼材質，真空熱處理至HRC50°~55°後經深冷處理,穩定性好,不容易變形。
- 可根據工件的類型組合使用,適合任何品牌線切割機床使用。
- 平行精度0.003/100mm以內。
- 垂直精度0.005/100mm以內。

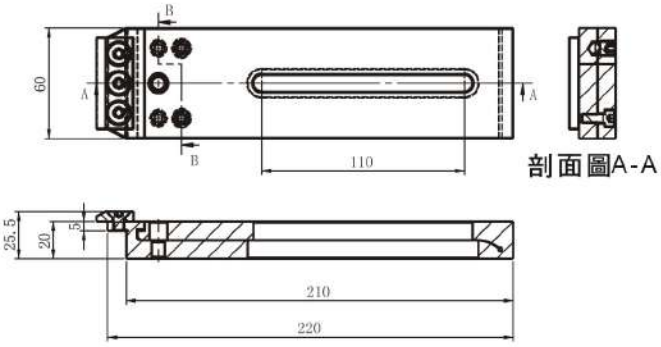

剖面圖A-A

剖面圖A-A

53048 EW90B 可調式線切割延伸夾具 Levelling Extension Clamp

N.W. 2.0kg

特點:

- 採用不銹鋼材質，真空熱處理至HRC50°~55°後經深冷處理,穩定性好,不容易變形。
- 可根據工件的類型組合使用,適合任何品牌線切割機床使用。
- 平行精度0.003/100mm以內。
- 垂直精度0.005/100mm以內。

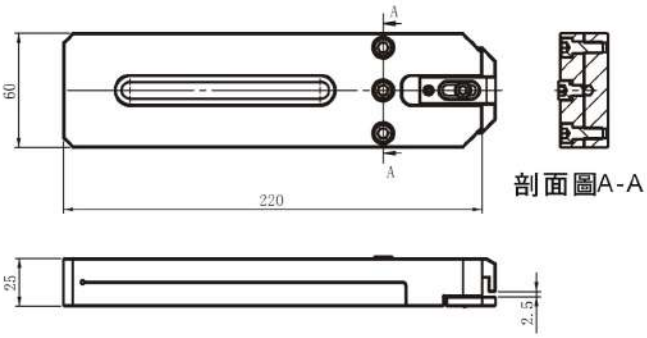

剖面圖A-A

EWC線切割基準夾具系統 EWC Wire EDM Clamp System

EWC基準系統

如果您選擇EWC基準系統作爲工作臺的定位基准,您就可以把所有機床工作臺連成一個統一的系統。在這個系統裏您可以將工件從綫切割機床轉移到電火花機床或者其他設備,都不必再次校正工件-這樣既便捷又精確。

- 豐富的產品系列幫您解决各種裝夾的難題
- 縮短工件裝夾時間及設定時間
- 通過機外預調可幫助提升機床的加工效能
- 高精密的產品系列令您的加工精度表現非凡

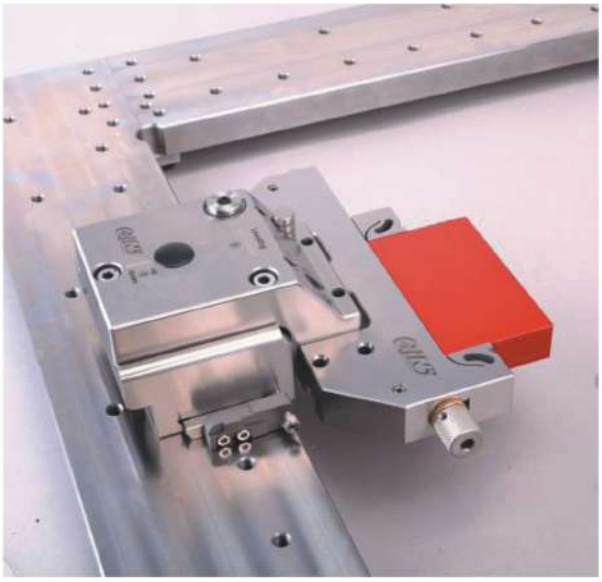

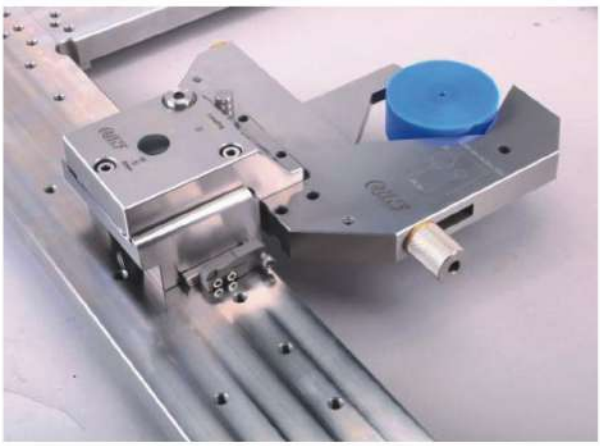

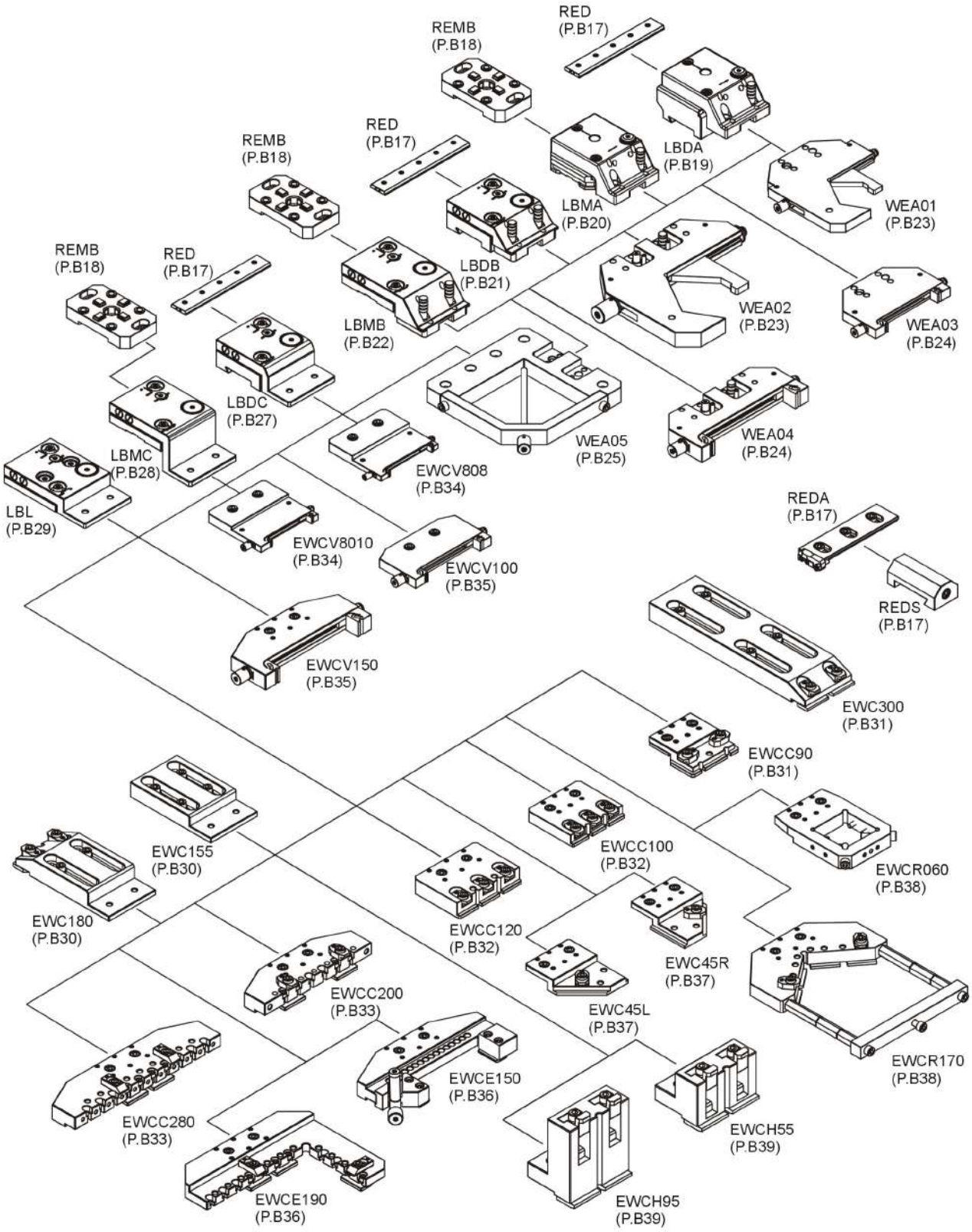
REMB
(P.B18)
RED
(P.B17)
LBDA
(P.B19)
REMB
(P.B18)
RED
(P.B17)
LBMA
(P.B20)
WEA01
(P.B23)
REMB
(P.B18)
RED
(P.B17)
LBDB
(P.B21)
LBMB
(P.B22)
WEA02
(P.B23)
WEA03
(P.B24)
LBDC
(P.B27)
LBMC
(P.B28)
WEA05
(P.B25)
WEA04
(P.B24)
EWCV808
(P.B34)
LBL
(P.B29)
EWCV8010
(P.B34)
EWCV100
(P.B35)
REDA
(P.B17)
REDS
(P.B17)
EWCV150
(P.B35)
EWC300
(P.B31)
EWCC90
(P.B31)
EWC155
(P.B30)
EWCC100
(P.B32)
EWCR060
(P.B38)
EWC180
(P.B30)
EWCC120
(P.B32)
EWC45R
(P.B37)
EWCC200
(P.B33)
EWC45L
(P.B37)
EWCR170
(P.B38)
EWCE150
(P.B36)
EWCC280
(P.B33)
EWCH55
(P.B39)
EWCE190
(P.B36)
EWCH95
(P.B39)

EWC線切割基準夾具系統 EWC Wire EDM Clamp System

53071 RED 基準塊 Reference Element

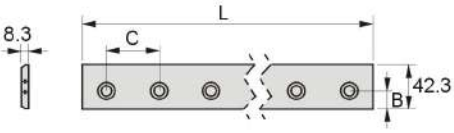

特點:

- 基準塊適用於帶零點板,經過淬火處理,長度L,孔間距C和孔邊距B與機床相匹配。

單位:mm

訂購編號 Order No.	型號 Model	L	C	B	重量 N.W.
53071-100	RED-100	100	50	17	0.26kg
53071-145	RED-145	145	50	17	0.38kg
53071-245	RED-245	245	50	17	0.65kg
53071-345	RED-345	345	50	17	0.92kg
53071-445	RED-445	445	50	17	1.19kg

53071-A REDA

基準塊 Reference Element

- 基準塊適用於帶零點板的機床,一段配有止擋塊。

53071-B REDS

基準擋塊 Reference Stopper

- 可以沿著整個基準塊無限移動。

53071-C REMB 零點卡盤 Zero Point Macro Chuck

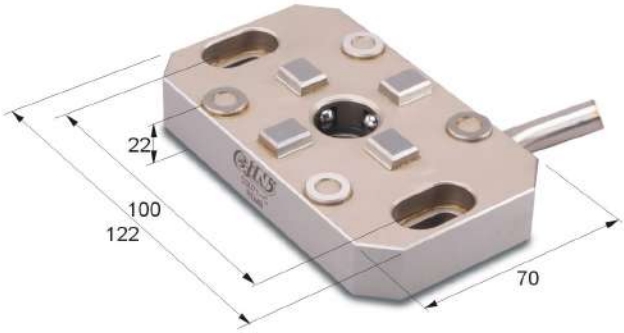

特點:

- 機械式卡盤,用於直接配合線切割中心Z=0底座。
- 在電火花線切割中心與手動工件裝載。適用於零點EWC系列或系統3R兼容的夾緊元件的底座。
- 安裝在機床工作臺和預置設備上。
- 重復性0.002mm。
- 最大負載1.5kg。
- 配有手動球形鎖。

工作臺上的零點卡盤

零點系列

兼容System 3R

線切割萬力夾具 WIRE EDM EXTENSIONS CLAMP

應用: 零點夾緊系統

零點EWC系列

兼容System 3R

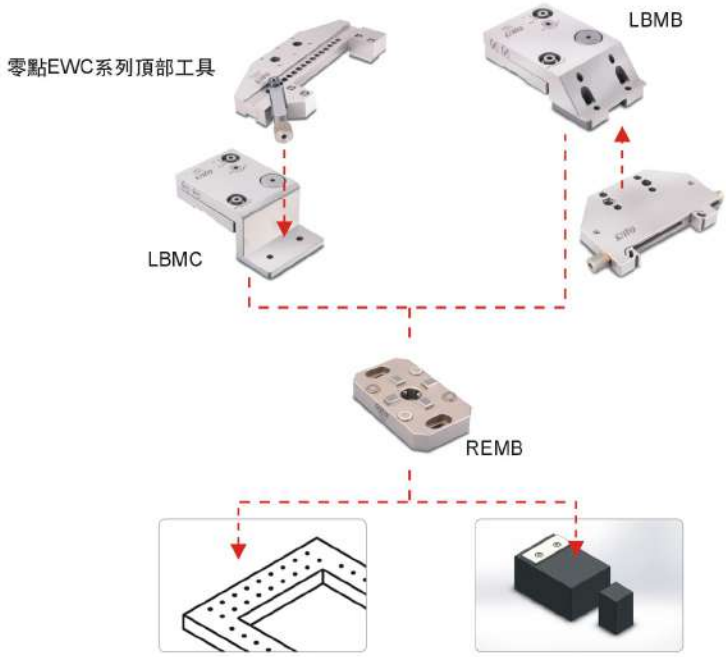

零點系列頂部工裝

兼容System 3R

EWC線切割基準夾具系統 EWC Wire EDM Clamp System

53072 LBDA 水平基座 Leveling Base

N.W. 3.1kg

特點:

- 採用不銹鋼材質,真空熱處理至HRC50°~55°後經深冷處理,穩定性好,不容易變形。
- System 3R的標準和兼容性。
- 用於零點3R系統兼容的夾緊元件的底座。
- 要安裝在系統3R兼容基座。
- 平行度0.003/100mm內,直角度0.005/100mm內。
- 需搭配RED基准塊使用 P.B17

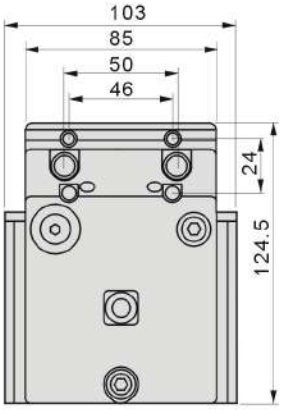

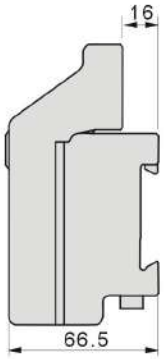

水平基座搭配夾具實例:

C軸對齊

ZX軸對齊

ZY軸對齊

53073 LBMA 水平基座 Leveling Base

N.W. 2.8kg

特點:

- 採用不銹鋼材質,真空熱處理至HRC50°~55°後經深冷處理,穩定性好,不容易變形。
- System 3R的標準和兼容性。
- 用於零點3R系統兼容的夾緊元件的底座。
- 要安裝在系統3R兼容基座。
- 平行度0.003/100mm內,直角度0.005/100mm內。
- 需搭配REMB基准塊使用 P.B18

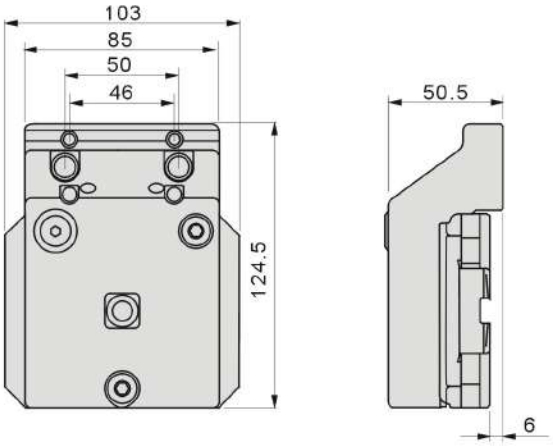

水平基座搭配夾具實例:

C軸對齊

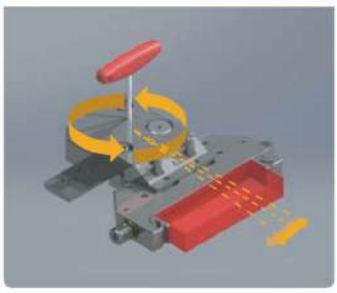

ZX軸對齊

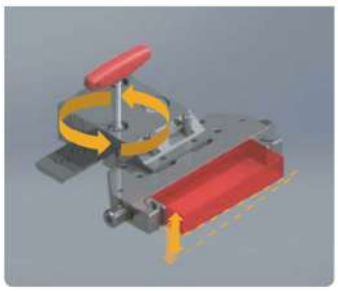

ZY軸對齊

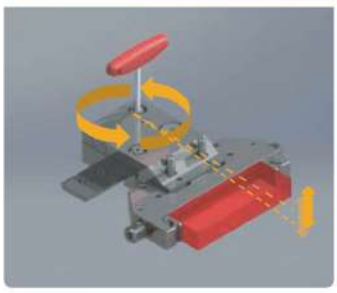

EWC線切割基準夾具系統 EWC Wire EDM Clamp System

53074 LBDB 水平基座 Leveling Base

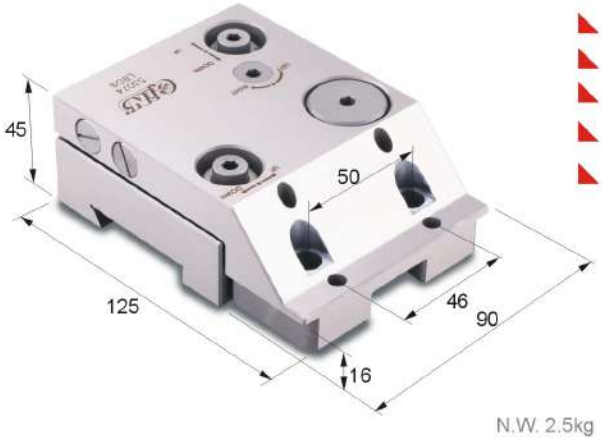

N.W. 2.5kg

特點:

- System 3R的標準和兼容性。
- 用於零點3R系統兼容的夾緊元件的底座。
- 要安裝在系統3R兼容基座。
- 最大負載10kg。
- 通過微調螺絲可在ZX、ZY平面磨和C軸上調節。
- 需搭配RED基准塊使用 ☞ P.B17

C軸對齊	ZX軸對齊	ZY軸對齊

應用: 兼容System 3R系統

三軸預置(在幾秒鐘內完成設置)

在花崗石A上設置

在床台上

53075 LBMB 水平基座 Leveling Base

特點:

- System 3R的標準和兼容性。
- 用於零點3R系統兼容的夾緊元件的底座。
- 要安裝在系統3R兼容基座。
- 最大負載10kg。
- 通過微調螺絲可在ZX、ZY平面磨和C軸上調節。
- 需搭配REMB零點卡盤使用 P.B18

C軸對齊	ZX軸對齊	ZY軸對齊

應用: 兼容System 3R系統

三軸預置(在幾秒鐘內完成設置)

在花崗石B上設置

在床台上

EWC線切割基準夾具系統 EWC Wire EDM Clamp System

53076-01 WEA01 精密線切割萬力 Precision Wire-Cut Vise

特點:

- 採用不銹鋼材質，真空熱處理至HRC50°~55°後經深冷處理,穩定性好,不容易變形。
- 可根據工件的類型組合使用,適合任何品牌線切割機床使用。
- 平行精度0.003/100mm以內。
- 垂直精度0.005/100mm以內。

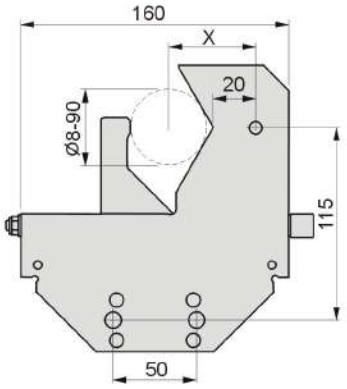

N.W. 1.7kg

$X=\frac{D}{\sqrt{3}}+20mm$

53076-02 WEA02

N.W. 4.5kg

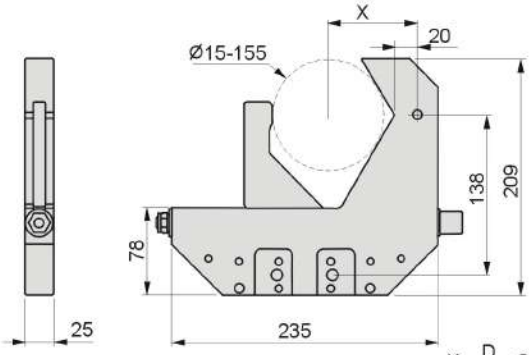

$X=\frac{D}{\sqrt{3}}+20mm$

三軸預置(在幾秒鐘內完成設置)

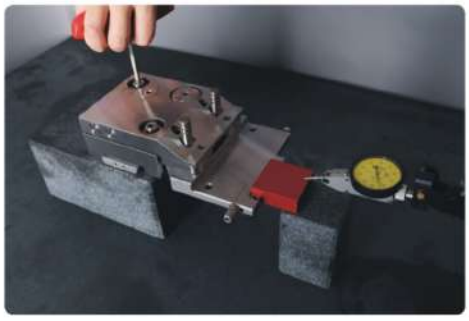

在花崗石A上設置

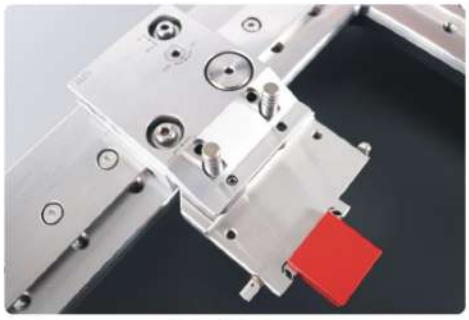

在床台上

53076-03 WEA03 精密線切割萬力 Precision Wire-Cut Vise

特點:

- 採用不銹鋼材質，真空熱處理至HRC50°~55°後經深冷處理,穩定性好,不容易變形。
- 可根據工件的類型組合使用,適合任何品牌線切割機床使用。
- 平行精度0.003/100mm以內。
- 垂直精度0.005/100mm以內。

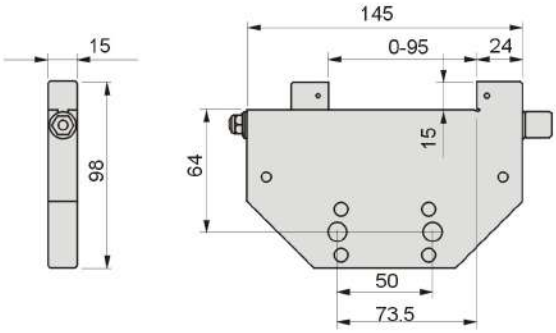

53076-04 WEA04

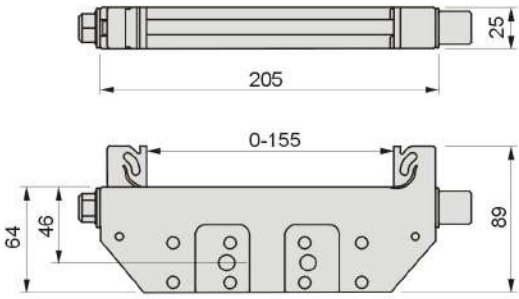

三軸預置(在幾秒鐘內完成設置)

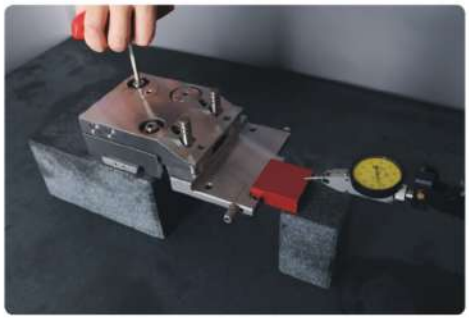

在花崗石A上設置

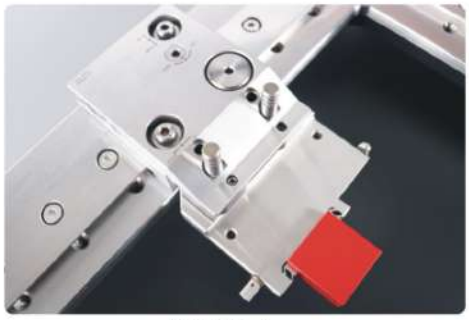

在床台上

EWC線切割基準夾具系統 EWC Wire EDM Clamp System

53076-05 WEA05 線切割用圓型夾具 Wire EDM Extensions Clamp

N.W. 4.0kg

特點:

- 特殊鎖點設計與任何水平基座可適配,或直接可鎖在WEDM機床上。
- 採用不銹鋼材質,真空熱處理至HRC50°~55°後經深冷處理,穩定性好,不容易變形。
- 可根據工件的類型組合使用,適合任何品牌線切割機床使用。
- 平行精度0.003/100mm以內。
- 垂直精度0.005/100mm以內。
- 夾持範圍: ∅4~125mm

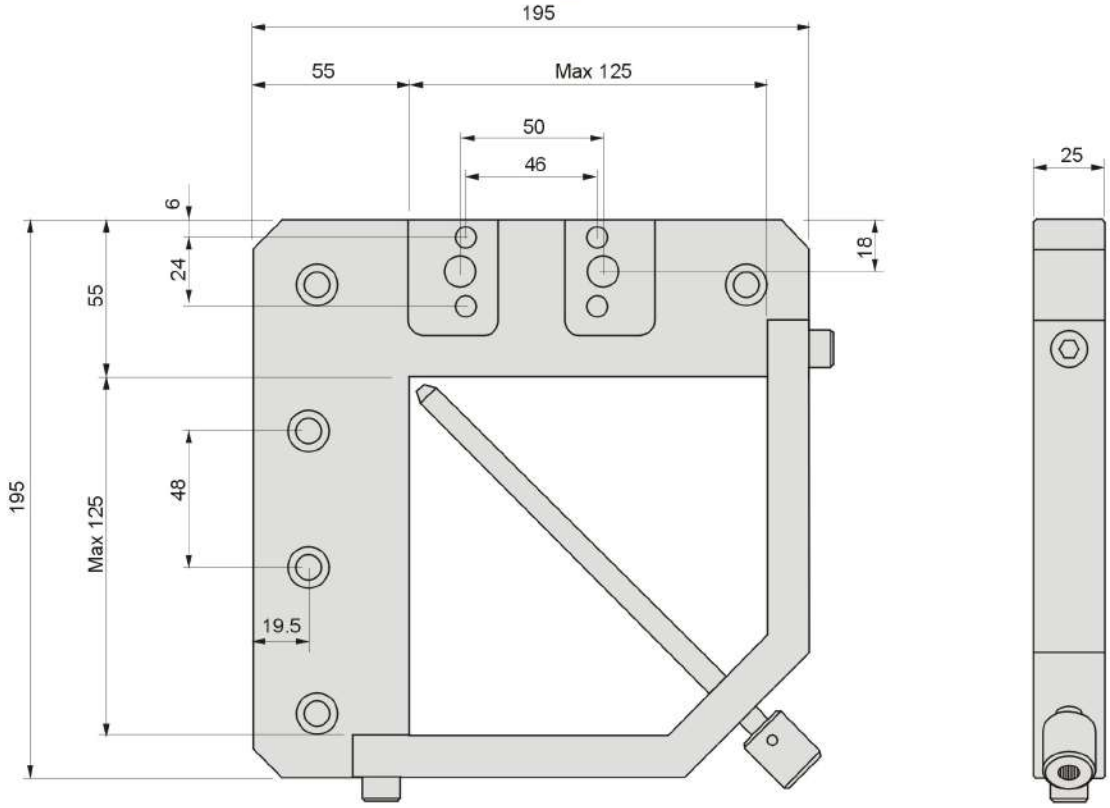

53076-05 WEA05 線切割用圓型夾具 Wire EDM Extensions Clamp

夾持范圍示意: (3支螺絲)

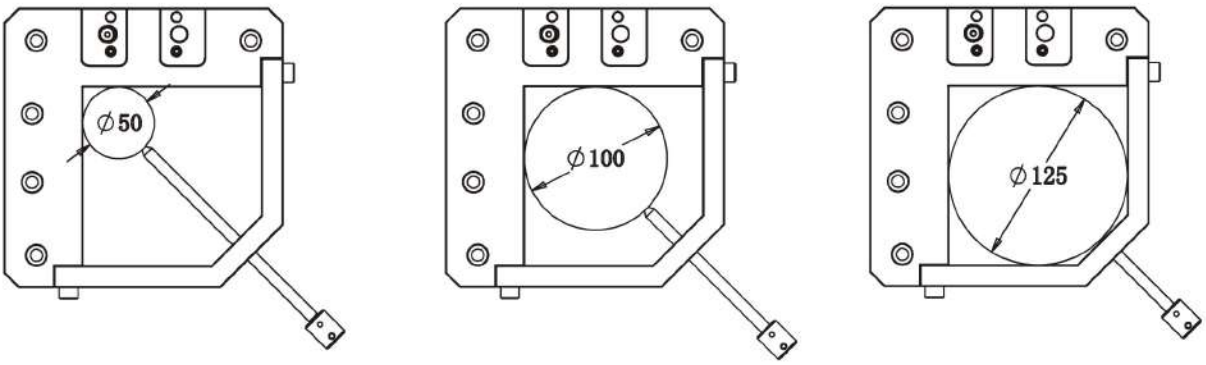

應用: 零點EWC夾緊系統

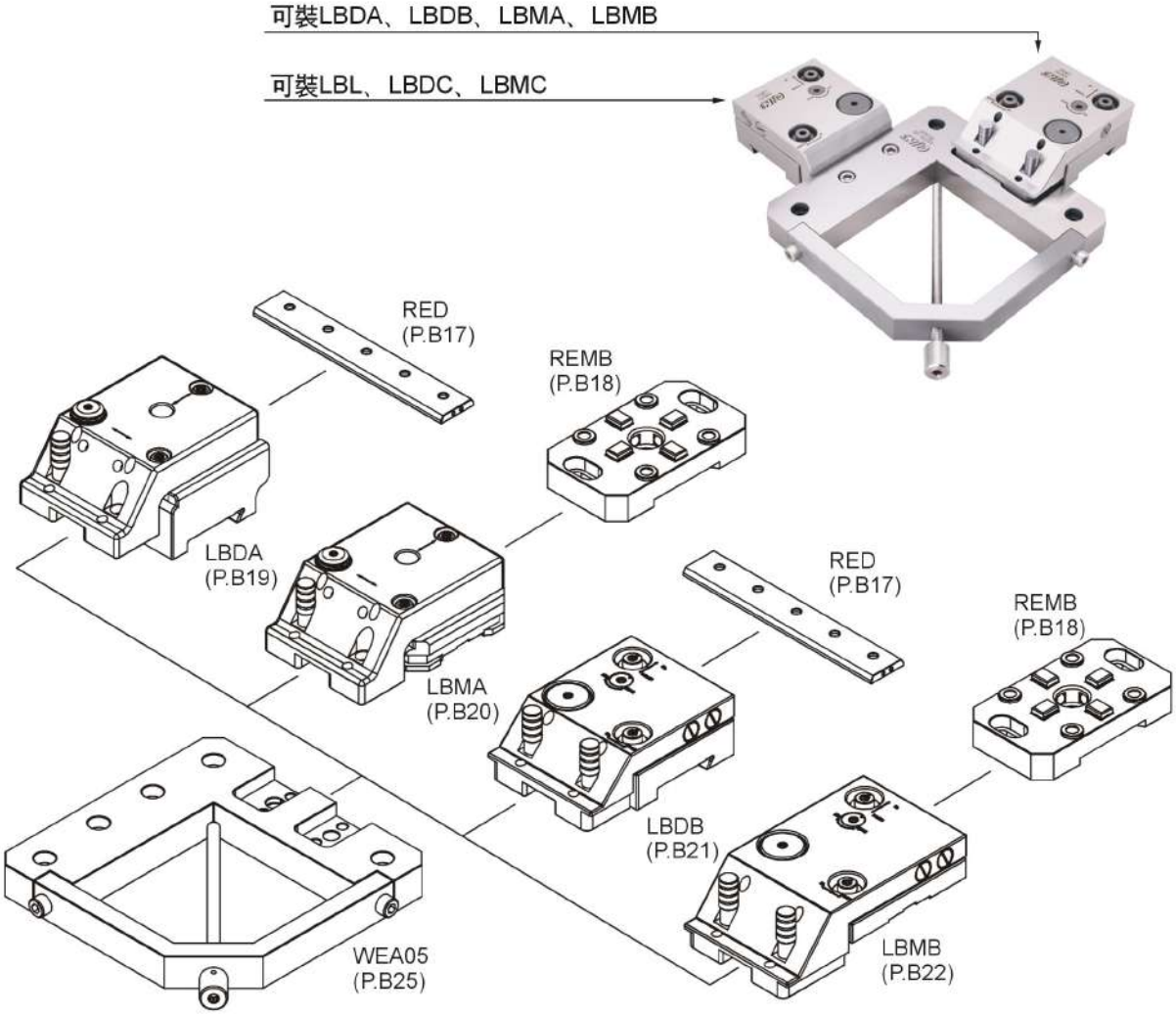

EWC線切割基準夾具系統 EWC Wire EDM Clamp System

53077 LBDC 水平基座 Leveling Base

特點:

- 零點EWC系列的標準元件。
- 用於零點EWC系列的夾緊元件的底座。
- 安裝在機床工作臺上。
- 最大負載10kg。
- 通過微調螺絲可在ZX、ZY平面磨和C軸上調節。

C軸對齊

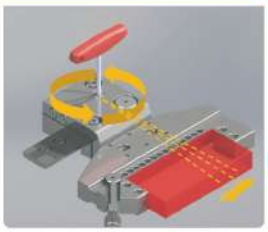

ZX軸對齊

ZY軸對齊

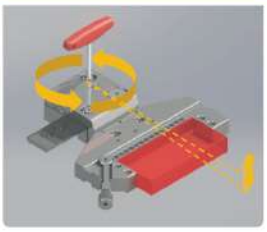

應用: 零點EWC系列

三軸預置(在幾秒鐘內完成設置)

在花崗石A上設置

在床台上

53078 LBMC 水平基座 Leveling Base

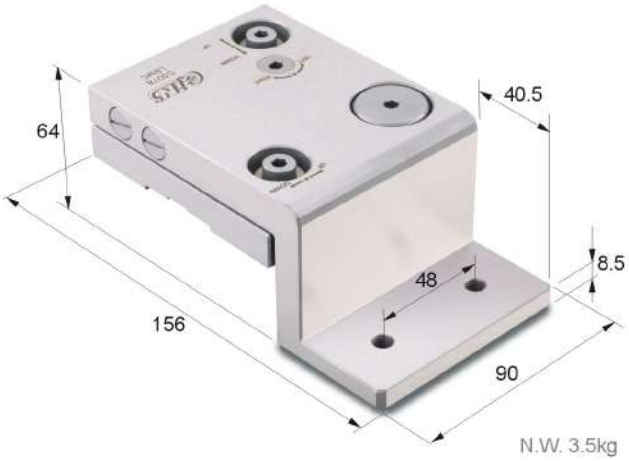

特點:

- 零點EWC系列的標準元件。
- 用於零點EWC系列的夾緊元件的底座。
- 安裝在機床工作臺上。
- 最大負載10kg。
- 通過微調螺絲可在ZX、ZY平面磨和C軸上調節。

C軸對齊	ZX軸對齊	ZY軸對齊

應用: 零點EWC系列

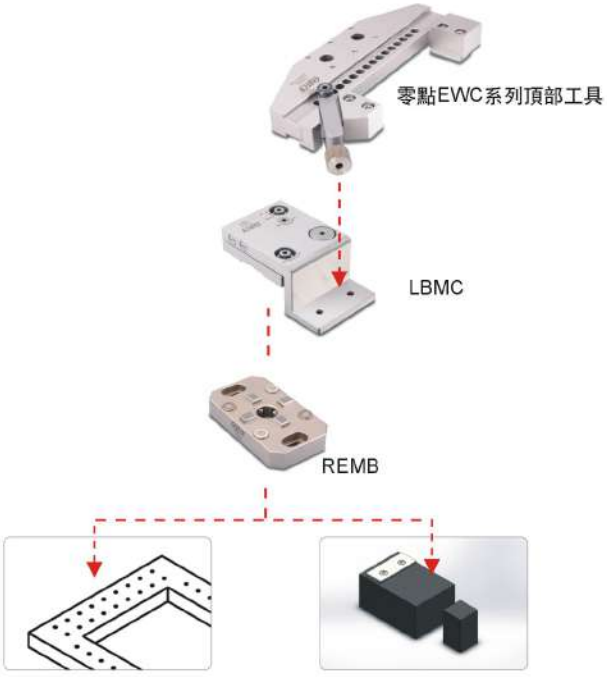

三軸預置(在幾秒鐘內完成設置)

在花崗石B上設置

在床台上

EWC線切割基準夾具系統 EWC Wire EDM Clamp System

53079 LBL 水平基座 Leveling Base

特點:

- EWC系列的標準元件。
- 用於EWC系列的夾緊元件的底座。
- 安裝在機床工作臺上。
- 最大負載10kg。
- 通過微調螺絲可在ZX、ZY平面和C軸上調節。

C軸對齊

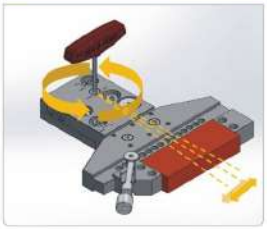

ZX軸對齊

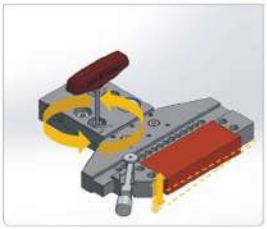

ZY軸對齊

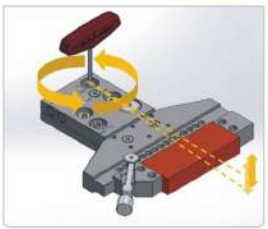

53080 EWC155 固定基座 Fix Base

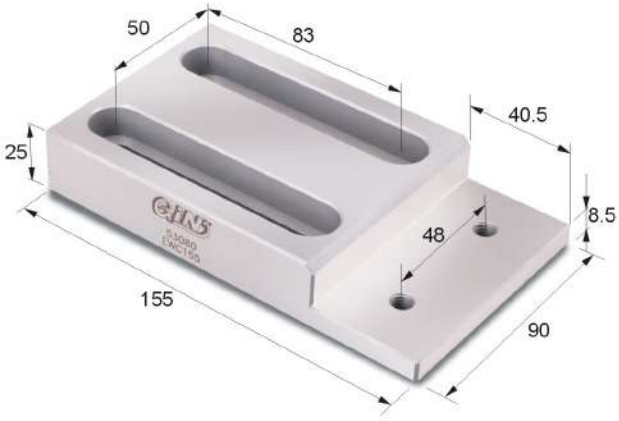

N.W. 1.8kg

特點:

- EWC系列的標準元件。
- 用於EWC系列的夾緊元件的底座。
- 安裝在機床工作臺上。
- 最大負載20kg。

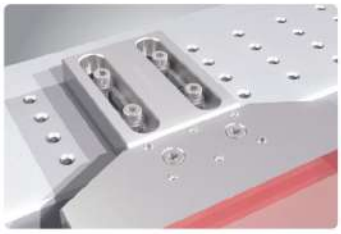

53081 EWC180 固定基座&延伸夾具 Fix Base & Clamp

特點:

- EWC系列的標準元件,沿上下方向夾緊工件。
- 用於EWC系列的夾緊元件的底座。使用一個、兩個或四個合模單元,可以從小夾持至中等工件。工件底部水平Z=0或+5mm。
- 安裝在機床工作臺上。
- 最大負載10kg。

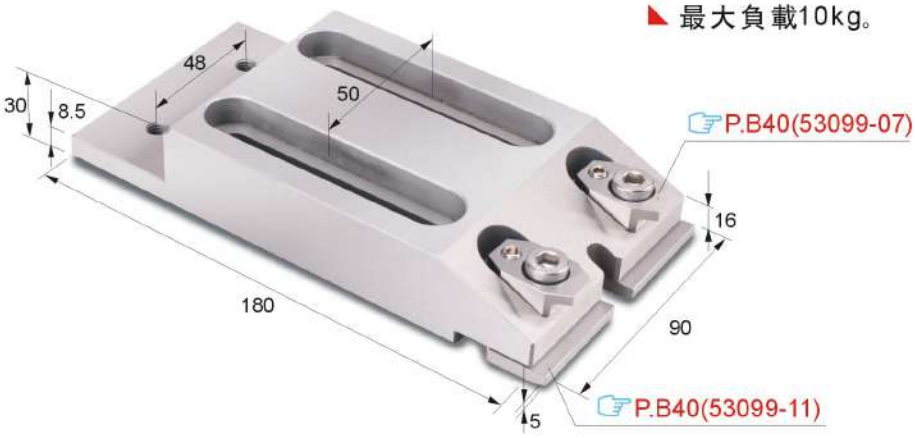

N.W. 2.5kg

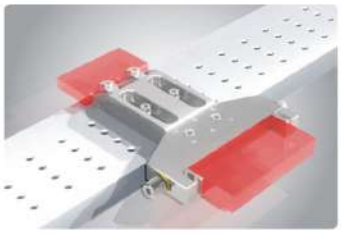

EWC線切割基準夾具系統 EWC Wire EDM Clamp System

53082 EWC300 線切割延伸夾具 Wire EDM Extension Clamp

特點:

- EWC系列的標準元件,沿上下方向夾緊工件。
- 使用一個、兩個或四個合模單元,可以從小夾持至中等工件。工件底部水平Z=0或+5mm。
- 安裝在機床工作臺上。
- 最大負載10kg。

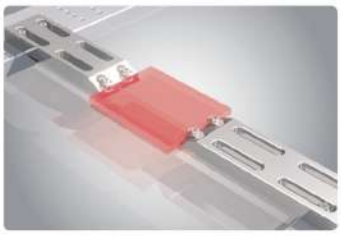

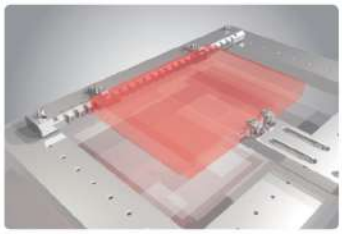

53083 EWCC90 水平可調延伸夾具 Leveling Clamp

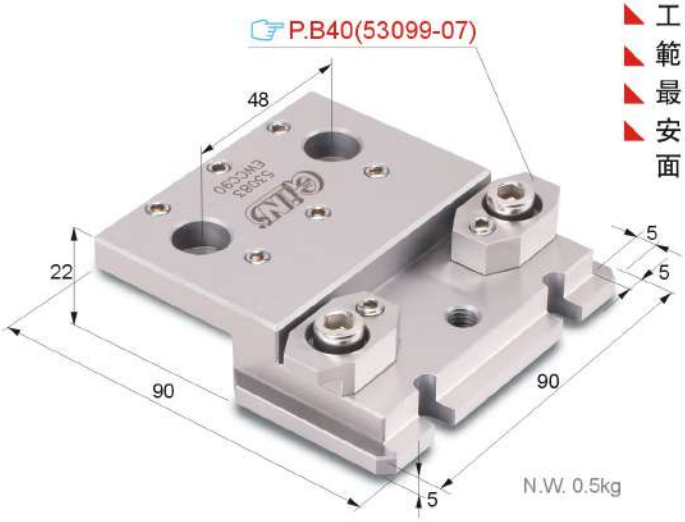

特點:

- 帶有夾子的夾緊元件,用於單面連接到工件上。
- 工件底部水平Z=0或+5mm。
- 範圍:70x70x50mm
- 最大負載4kg。
- 安裝在固定基座:使用六顆螺絲可在ZX、ZY平面上調節。

53084 EWCC100 水平可調延伸夾具 Leveling Clamp

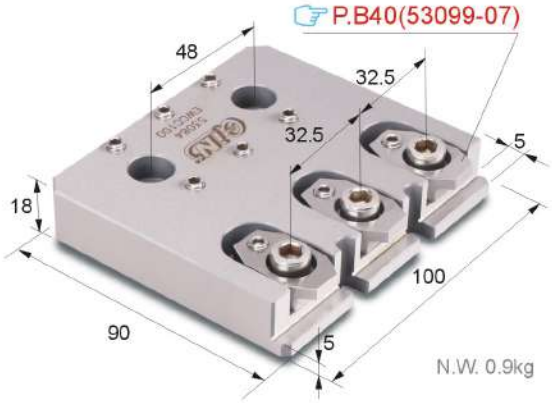

特點:

- 帶有夾子的夾緊元件,用於單面連接到工件上。
- 向下夾緊工件。工件底部水平Z=+5mm。
- 範圍:120x120x70mm
- 最大負載5kg。
- 安裝在固定基座:使用六顆螺絲可在ZX、ZY平面上調節。
- 安裝在水平基座:在ZX、ZY平面上和C軸可調,通過調平底座上的調節螺釘。

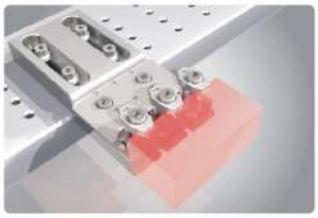

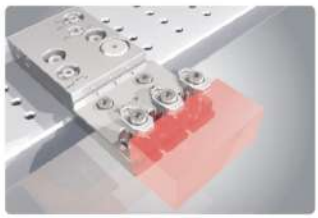

53085 EWCC120 水平可調延伸夾具 Leveling Clamp

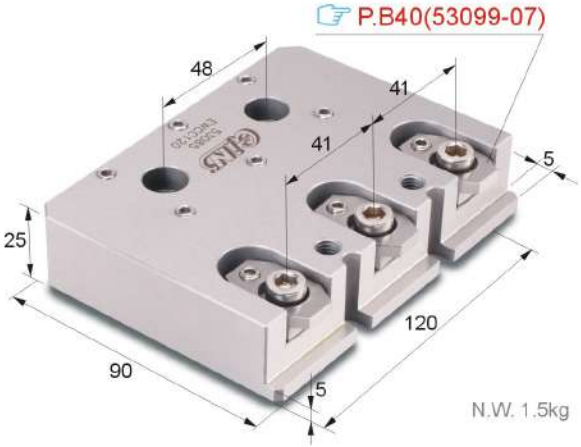

特點:

- 帶有夾子的夾緊元件,用於單面連接到工件上。
- 向下夾緊工件。工件底部水平Z=+5mm。
- 範圍:150x150x100mm
- 最大負載10kg。
- 安裝在固定基座:使用六顆螺絲可在ZX、ZY平面上調節。
- 安裝在水平基座:在ZX、ZY平面上和C軸可調,通過調平底座上的調節螺釘。

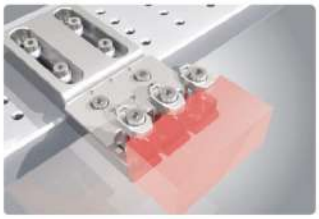

53086 EWCC200 水平可調延伸夾具 Leveling Clamp

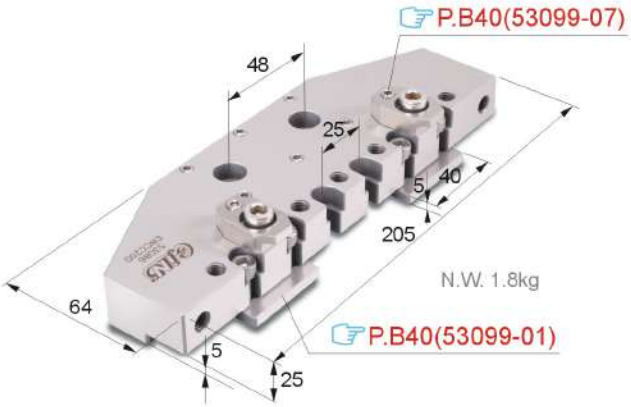

特點:

- 帶有夾子的夾緊元件,用於單面連接到工件上。
- 向下夾緊工件。工件底部水平Z=+5mm。
- 範圍:200x150x100mm
- 最大負載10kg。
- 安裝在固定基座:使用六顆螺絲可在ZX、ZY平面上調節。
- 安裝在水平基座:在ZX、ZY平面上和C軸可調,通過調平底座上的調節螺釘。

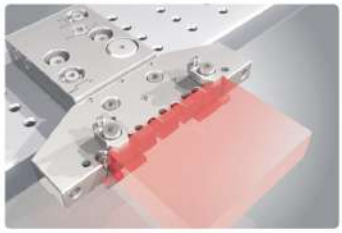

53087 EWCC280 水平可調延伸夾具 Leveling Clamp

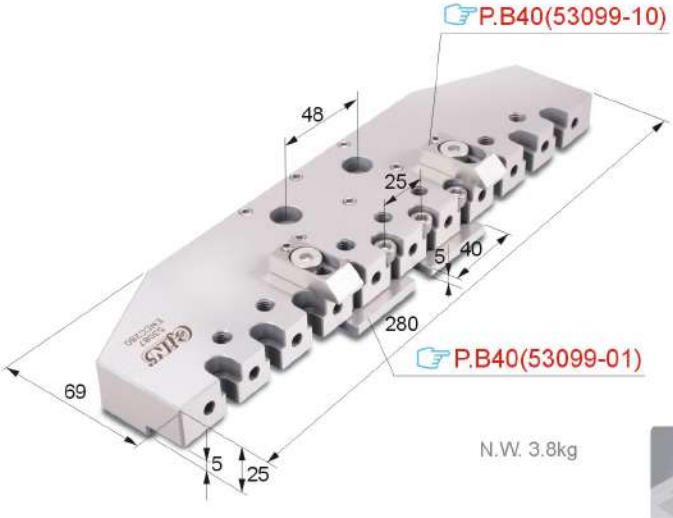

特點:

- 帶有夾子的夾緊元件,用於單面連接到工件上。向下夾緊工件。
- 工件底部水平Z=0或+5mm。
- 安裝在固定基座或水平基座上。
- 範圍:280x150x100mm
- 最大負載10kg。
- 橫梁虎鉗單夾緊元件。

53088 EWCV808 線切割延伸夾具 Wire EDM Vise

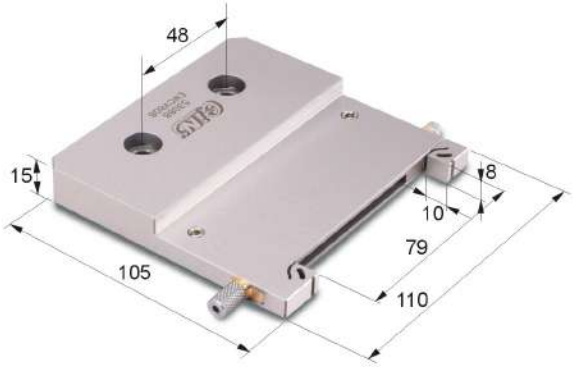

N.W. 0.7kg

特點:

- 一個活動鉗口和一個固定鉗口,經過研磨且耐腐蝕。
- 從外部加工0~79mm工件的橫向夾緊。
- 範圍:0~79mm
- 最大負載1kg。
- 安裝在水平基座:通過調節螺絲可在ZX、ZY平面和C軸上調節,在水平基座上,最大擰緊力矩:4Nm。

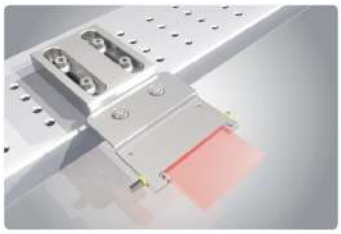

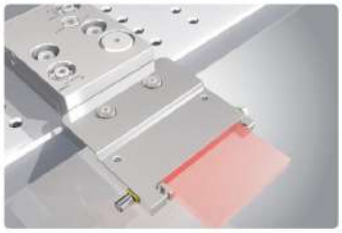

53089 EWCV8010 線切割延伸夾具 Wire EDM Vise

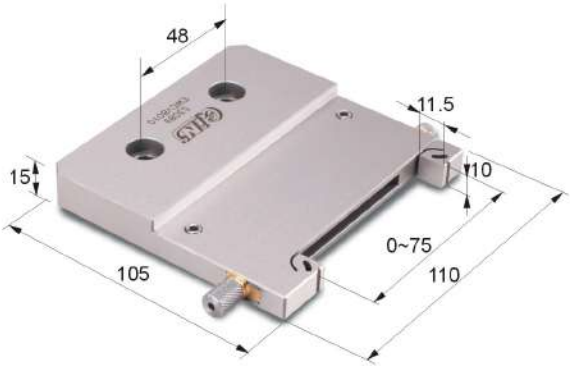

N.W. 0.8kg

特點:

- 一個活動鉗口和一個固定鉗口,經過研磨且耐腐蝕。
- 從外部加工0~75mm工件的橫向夾緊。
- 範圍:0~75mm
- 最大負載2kg。
- 安裝在水平基座:通過調節螺絲可在ZX、ZY平面和C軸上調節,在水平基座上,最大擰緊力矩:4Nm。

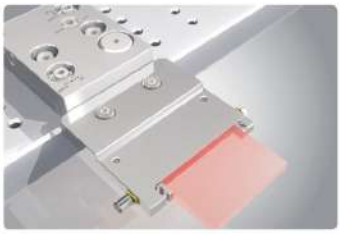

EWC線切割基準夾具系統 EWC Wire EDM Clamp System

53090 EWCV100 線切割延伸夾具 Wire EDM Vise

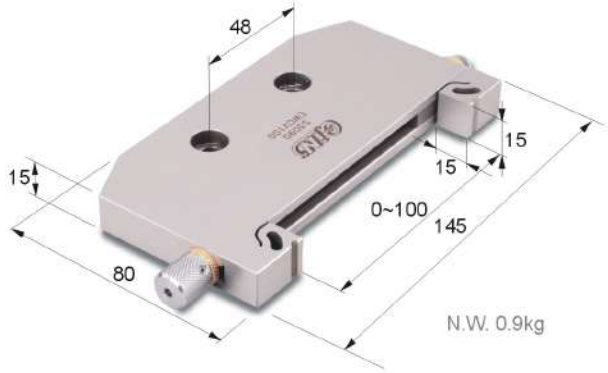

特點:

- 一個活動鉗口和一個固定鉗口,經過研磨且耐腐蝕。
- 從外部加工0~100mm工件的橫向夾緊。
- 範圍:0~100mm
- 最大負載3kg。
- 安裝在水平基座:通過調節螺絲可在ZX、ZY平面和C軸上調節,在水平基座上,最大擰緊力矩:7Nm。

53091 EWCV150 水平可調線切割萬力 Leveling Wire EDM Vise

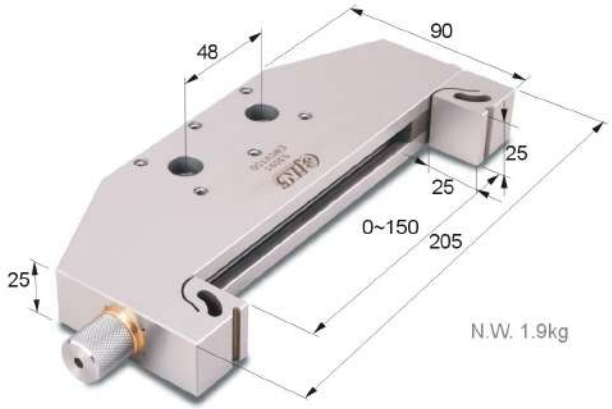

特點:

- 一個活動鉗口和一個固定鉗口,經過研磨且耐腐蝕。
- 從外部加工0~150mm工件的橫向夾緊。
- 範圍:0~150mm
- 最大負載10kg。
- 安裝在固定基座:使用六顆螺絲在ZX、ZY平面上可調節。
- 安裝在水平基座:在ZX、ZY平面上和C軸可調,通過水平基座上的調節螺釘。最大擰緊力矩:15Nm。

53092 EWCE150 水平可調線切割萬力 Leveling Wire EDM Vise

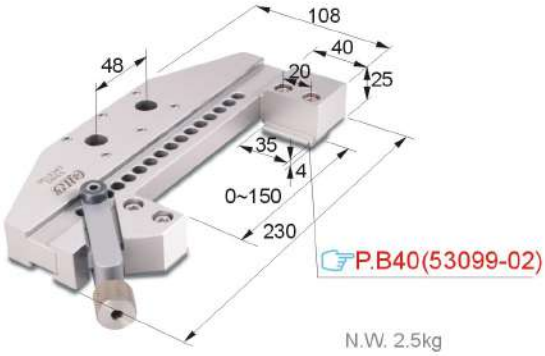

特點:

- 一個活動鉗口和一個固定鉗口,經過研磨且耐腐蝕。
- 從外部加工0~150mm工件的橫向夾緊。
- 範圍:0~150mm
- 最大負載10kg。
- 安裝在固定基座:使用六顆螺絲在ZX、ZY平面上可調節。
- 安裝在水平基座:在ZX、ZY平面上和C軸可調,通過水平基座上的調節螺釘。最大擰緊力矩:10Nm。

53093 EWCE190 水平可調線切割萬力 Leveling Wire EDM Vise

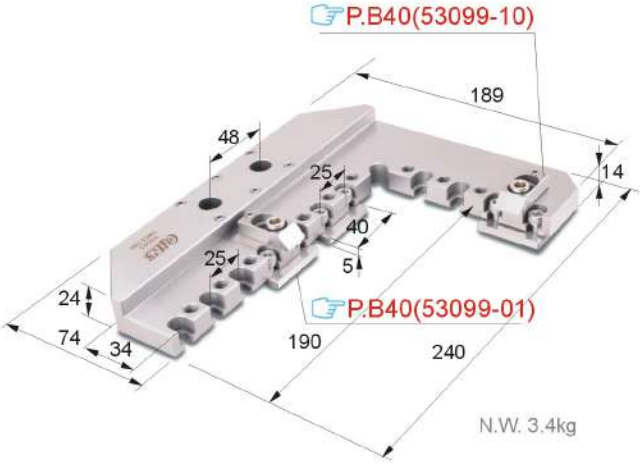

特點:

- 用於矩形和圓柱形工件的無碰撞夾緊的通用夾具。工件底部水平Z=0或+5mm。
- 範圍:200x125x100mm, ∅200mm。
- 最大負載10kg。
- 安裝在固定基座:使用六顆螺絲在ZX、ZY平面上可調節。
- 安裝在水平基座:通過水平基座上的調節螺釘,在ZX、ZY平面上和C軸可調節。

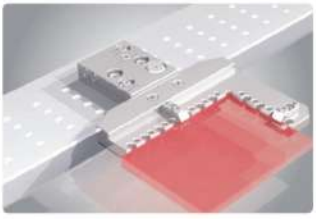

EWC線切割基準夾具系統 EWC Wire EDM Clamp System

53094-01 EWC45R 水平可調延伸夾具 Leveling Clamp

特點:

- 帶有夾子的夾緊元件,用於單面連接到工件上。
- 工件底部水平Z=0或+5mm。
- 左右件一起使用可夾圓形及方形工件。
- 最大負載4kg。
- 安裝在固定基座:使用六顆螺絲在ZX、ZY平面上可調節。

53094-02 EWC45L

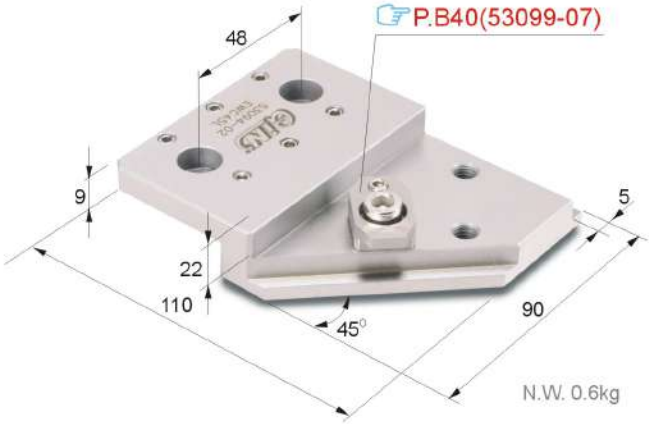

53095 EWCR060 水平可調延伸夾具 Leveling Clamp

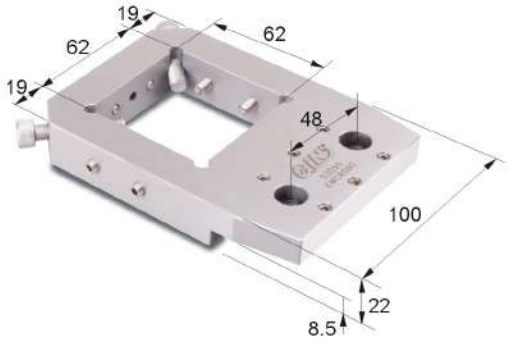

N.W. 1.3kg

特點:

- 適用於直徑達60mm的圓形和立方體工件的夾具。
- 範圍: ∅60mm或60x60mm
- 最大負載5kg。
- 安裝在固定基座:使用六顆螺絲在ZX、ZY平面上可調節。
- 安裝在水平基座:通過水平基座上的調節螺釘,在ZX、ZY平面上和C軸可調節。

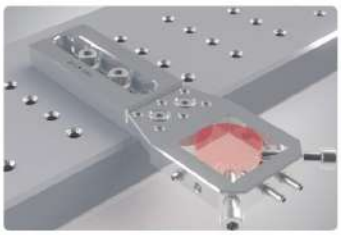

53096 EWCR170 水平可調延伸夾具 Leveling Clamp

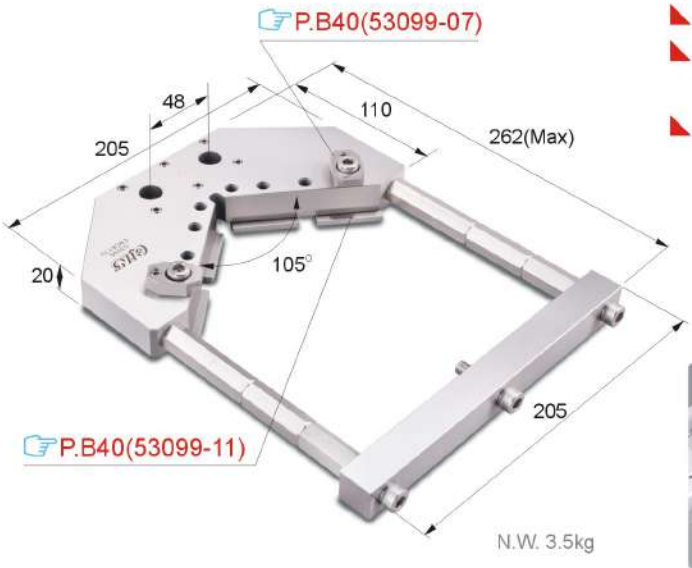

N.W. 3.5kg

特點:

- 適用於直徑達170mm的圓形工件的夾具。
- 範圍: ∅170mm。
- 最大負載10kg。
- 安裝在固定基座:使用六顆螺絲在ZX、ZY平面上可調節。
- 安裝在水平基座:通過水平基座上的調節螺釘,在ZX、ZY平面上和C軸可調節。

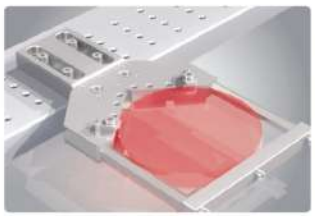

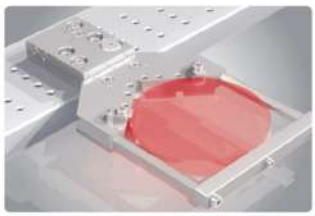

EWC線切割基準夾具系統 EWC Wire EDM Clamp System

53097-01 EWCH55 延伸夾具 Extension Clamp

P.B40(53099-17)

N.W. 1.5kg

特點:

- 具有可拆卸的Z形支撐和從上方安裝的鉗口。
- 用於夾持高度不超過65mm的工件。
- 範圍: 150x150x65mm
- 最大負載10kg。
- 安裝在水平基座:在ZX、ZY平面上和C軸可調,通過水平基座上的調節螺釘。

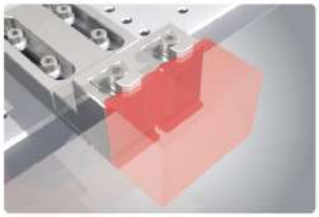

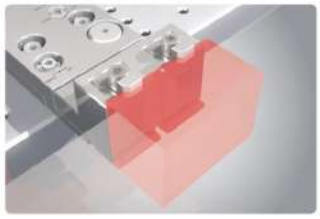

53097-02 EWCH95 延伸夾具 Extension Clamp

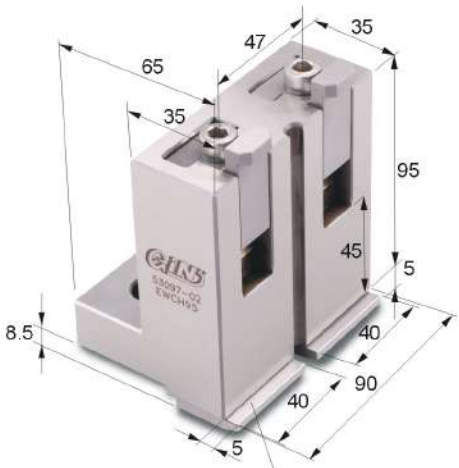

P.B40(53099-17)

N.W. 1.9kg

特點:

- 具有可拆卸的Z形支撐和從上方安裝的鉗口。
- 用於夾持高度爲45mm至120mm的工件。
- 範圍: 150x150x120mm
- 最大負載10kg。
- 安裝在水平基座:在ZX、ZY平面上和C軸可調,通過水平基座上的調節螺釘。

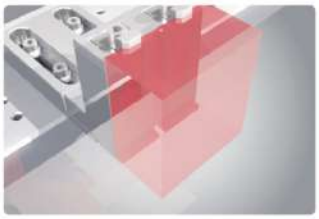

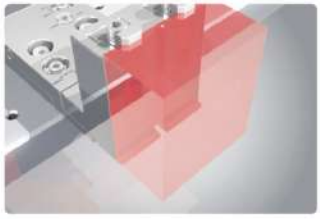

53099-01 EWC41

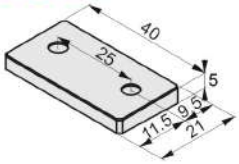

53099-02 EWC42

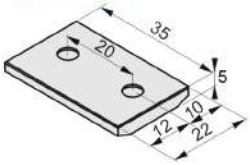

53099-03 EWC43

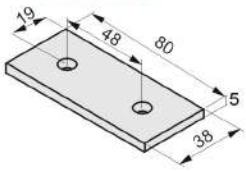

53099-04 EWC44

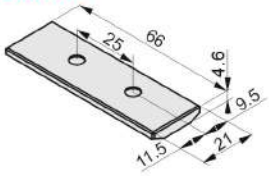

53099-05 EWC51

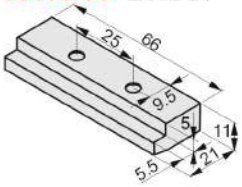

53099-06 EWC52

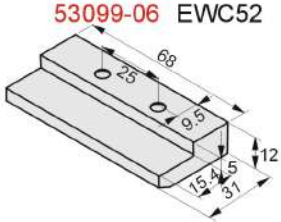

53099-07 EWC53

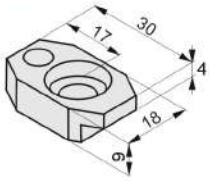

53099-08 EWC54

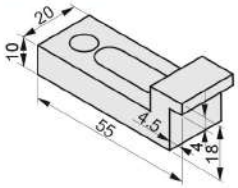

53099-09 EWC55

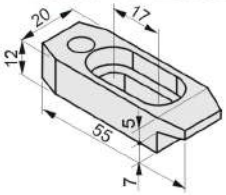

53099-10 EWC56

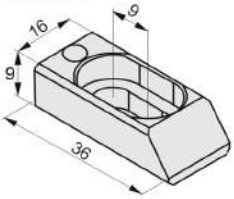

53099-11 EWC57

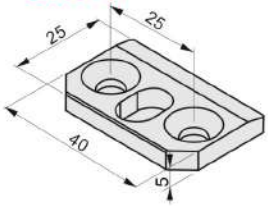

53099-12 EWC61

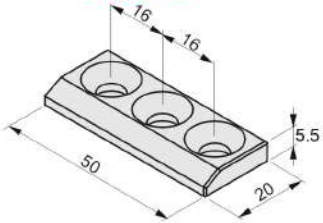

53099-13 EWC62

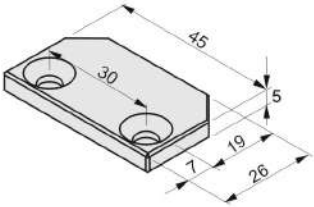

53099-14 EWC63

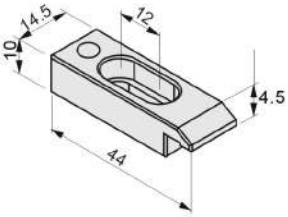

53099-15 EWC64

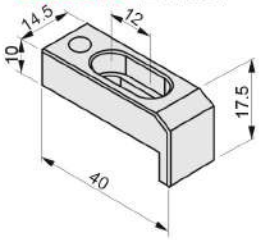

53099-16 EWC65

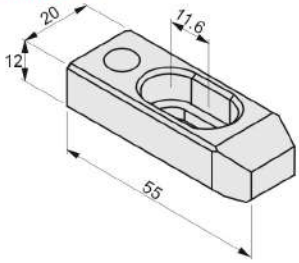
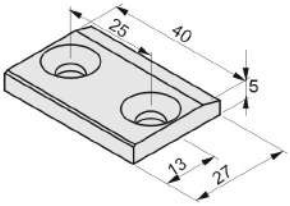
53099-17 EWC66